RUS Руководство по эксплуатации

Встраиваемая микроволновая печь

DMG2122A

De Dietrich

CRÉATEUR D'ÉMOTIONS DEPUIS 1684

ООО «Хомаер»

УВАЖАЕМЫЙ ПОКУПАТЕЛЬ!

Откройте для себя технику De Dietrich и испытайте незабываемые эмоции при работе с нашими приборами.

Наша техника привлекает внимание с первого взгляда, а непревзойденное качество дизайна говорит само за себя. Благодаря неподвластному времени стилю и изысканному покрытию каждый элемент дизайна становится шедевром, при этом гармонично сочетаясь с остальными деталями. К этим приборам так и хочется прикоснуться!

Дизайн продукции De Dietrich базируется на использовании надежного и высококачественного сырья. Наш принцип – применять в работе только лучшие материалы.

Объединяя самые современные технологии и благородные материалы, мы производим первоклассные приборы, которые помогут Вам максимально раскрыть кулинарные способности и получить удовольствие от приготовления Ваших любимых блюд.

На наших французских производствах, расположенных в Орлеане и Вандоме, мы поддерживаем постоянное стремление к созданию совершенных приборов и увековечиваем уникальные технологии, создавая безупречные конечные продукты. Множество наших электроприборов отмечены знаком «Origine France Garantie» («Гарантированное французское качество»), который подтверждает, что приборы были произведены во Франции.

Этот знак не только подтверждает качество и надежность наших приборов, но и позволяет отслеживать их, предоставляя покупателю четкую и объективную информацию о происхождении прибора.

De Dietrich

Всю информацию по бренду Вы найдете по адресу:
www.dedietrich-official.ru

Важно: перед включением прибора внимательно изучите данное руководство, чтобы быстрее ознакомиться с работой прибора.

Уважаемый покупатель!

Благодарим Вас за выбор продукции компании **De Dietrich**.

Настоятельно рекомендуем Вам тщательно ознакомиться с указаниями, приведенными в данном Руководстве, так как это позволит Вам получить наилучшие результаты от использования прибора.

СОХРАНЯЙТЕ ДАННОЕ РУКОВОДСТВО ДЛЯ ДАЛЬНЕЙШЕГО ИСПОЛЬЗОВАНИЯ.

Храните инструкцию под рукой. При передаче прибора другому владельцу к нему следует приложить данное Руководство!

СРОК ГАРАНТИЙНОГО ОБСЛУЖИВАНИЯ

Срок гарантийного обслуживания для данного бытового прибора составляет 12 месяцев с даты покупки прибора.

СРОК СЛУЖБЫ

Срок службы для данного бытового прибора составляет 60 месяцев с даты изготовления прибора.

Компания ООО «Хомаер» является официальным эксклюзивным дистрибьютором бытовой техники De Dietrich.

Информационная линия ООО «Хомаер»

Москва: +7 (495) 781 00 33

Санкт-Петербург: +7 (812) 680 28 68

Официальный сайт: dedietrich-official.ru

Список авторизованных дилеров De Dietrich

можно уточнить по телефонам:

Москва +7 (495) 781 00 33

Санкт-Петербург +7 (812) 680 28 68

СОДЕРЖАНИЕ

ВАЖНЫЕ УКАЗАНИЯ ПО ТЕХНИКЕ БЕЗОПАСНОСТИ....6

Установка заземления....7

ОЧИСТКА....9

ПОСУДА....9

1 УСТАНОВКА ПРИБОРА....12

Компоненты и аксессуары....12

Установка вращающейся подставки....12

2 УСТАНОВКА И ПОДКЛЮЧЕНИЕ....13

3 ИНСТРУКЦИИ ПО УСТАНОВКЕ....14

4 ИНСТРУКЦИИ ПО ЭКСПЛУАТАЦИИ....18

1. Установка часов....19

2. Приготовление в режиме микроволн....19

3. Гриль или комбинированный режим....20

4. Размораживание по весу....21

5. Размораживание по времени....21

6. Приготовление в несколько этапов....21

7. Таймер....21

8. Автоматические программы....21

9. Быстрое приготовление....23

10. Функция блокировки от детей....23

11. Функция запроса....23

12. Технические характеристики....23

13. Открытие дверцы....23

5 УСТРАНЕНИЕ НЕИСПРАВНОСТЕЙ....25

СЕРВИСНЫЙ ЦЕНТР....26

ООО «Хомаер»

МЕРЫ ПРЕДОСТОРОЖНОСТИ, ЧТОБЫ НЕ ДОПУСТИТЬ СЛУЧАЙНОГО ЧРЕЗМЕРНОГО ВОЗДЕЙСТВИЯ МИКРОВОЛНОВОЙ ЭНЕРГИИ

a) Не пытайтесь использовать печь с открытой дверцей, поскольку Вы можете подвергнуться вредному воздействию микроволновой энергии. Будьте осторожны, чтобы не сломать или каким-либо образом повредить защитные устройства.

b) Запрещается помещать какие-либо объекты между передней частью прибора и его дверцей. Кроме того, не допускайте накопления загрязнений или остатков чистящего средства поверхностях уплотнителя.

c) ВНИМАНИЕ! В случае повреждения двери или уплотнителя запрещается использовать прибор, пока он не будет отремонтирован компетентным специалистом.

ДОПОЛНЕНИЕ

Если не поддерживать надлежащую чистоту прибора, его поверхности могут получить повреждения, что повлияет на срок службы прибора и может привести к опасной ситуации.

ТЕХНИЧЕСКИЕ ХАРАКТЕРИСТИКИ

Модель:	DMG2122A / DMG2122W
Номинальное напряжение сети:	230 В ~ 50 Гц
Номинальная входная мощность (микроволн):	1450 Вт
Номинальная выходная мощность (микроволн):	900 Вт
Объем рабочей камеры:	25 л
Диаметр вращающейся подставки:	∅ 315 мм
Внешние габариты:	595 x 401 x 388 мм
Вес нетто:	прибл. 19,5 кг

ООО «Хомаер»

ВНИМАНИЕ!

Для снижения рисков пожара, поражения электрическим током, травм, а также чрезмерного воздействия микроволновой энергии в процессе использования прибора необходимо соблюдать базовые меры предосторожности, в том числе следующие:

- Внимательно прочитайте и соблюдайте инструкции раздела «МЕРЫ ПРЕДОСТОРОЖНОСТИ ВО ИЗБЕЖАНИЕ ЧРЕЗМЕРНОГО ВОЗДЕЙСТВИЯ МИКРОВОЛНОВОЙ ЭНЕРГИИ».
- Прибор может использоваться детьми от 8 лет и лицами с ограниченными физическими, сенсорными или психическими возможностями или не имеющими необходимого опыта и знаний, если они находятся под надзором или получили инструкции по безопасному использованию прибора и понимают сопутствующие опасности. Не разрешайте детям играть с прибором. Очистку и техническое обслуживание прибора могут выполнять дети только старше 8 лет и только под присмотром ответственного лица. Детям младше 8 лет разрешается находиться рядом с прибором только под присмотром ответственного лица.
- Прибор и его кабель питания не должны быть доступны для детей младше 8 лет.
- Во избежание рисков, в случае повреждения кабеля питания его замену должен выполнять производитель, представитель сервисного центра или квалифицированный специалист (для устройств с подключением типа Y).
- ВНИМАНИЕ: во избежание риска поражения электрическим током отключите прибор от электросети при замене лампы подсветки.
- ВНИМАНИЕ: Выполнение сервисных или ремонтных работ со снятием крышки, обеспечивающей защиту от воздействия микроволновой энергии, опасно для всех, кроме квалифицированных специалистов.
- ВНИМАНИЕ: запрещается нагревать жидкости и другие продукты в герметично закрытых контейнерах, т.к. они могут взорваться.
- При нагревании продуктов в пластиковых или бумажных контейнерах следите за прибором, т.к. существует опасность возгорания.
- Используйте только посуду, предназначенную для микроволновых печей.
- Нагревание напитков в микроволновой печи может привести к отложенному взрывному кипению, и поэтому при переносе контейнера с такими напитками соблюдайте осторожность.
- Содержимое бутылочек для кормления и банок с детским питанием необходимо размешать или потрясти, а перед его употреблением необходимо проверить температуру содержимого во избежание риска получения ожогов.
- Запрещается нагревать в микроволновых печах яйца в скорлупе и яйца, сваренные вкрутую, поскольку они могут взорваться даже после окончания нагревания.
- Регулярно проводите очистку прибора и удаляйте все отложения пищевых продуктов. В противном случае состояние поверхностей прибора может ухудшиться, в результате чего прибор прослужит значительно меньше, а также возрастет риск несчастных случаев.
- Используйте только рекомендованный

ООО «Хомаер»

для данной микроволновой печи термощуп (для приборов, оснащенных термощупом).

— Микроволновую печь следует использовать при открытой декоративной дверце (для приборов с декоративной дверцей).

— Прибор предназначен для использования в домашних и иных подобных условиях:

1) на кухнях для персонала в магазинах, офисах и других рабочих помещениях;

2) клиентами в отелях, мотелях и в аналогичных жилых помещениях;

3) на фермах;

4) в организациях, предоставляющих услугу «постель и завтрака» (B&B).

— Микроволновая печь предназначена для подогрева продуктов питания и напитков. Сушка продуктов питания или одежды, подогрев грелок, тапок, влажной ткани, губок и иных предметов влечет опасность травмы или возгорания.

— Не используйте в микроволновой печи металлические контейнеры для подогрева продуктов питания и напитков.

— Не используйте для очистки прибора пароочистители.

— Извлекая контейнеры из прибора, следите за тем, чтобы не сместить вращающуюся подставку. (Это касается стационарных и встроенных приборов, которые используются на высоте не менее 900 мм от пола и оснащены съемной подставкой. Однако это не относится к приборам с горизонтальной, откидывающейся вниз дверцей.)

— Данная микроволновая печь предназначена для встраивания.

— Поверхность ящика для хранения может нагреваться.

— ⚠ ВНИМАНИЕ: Во время использования прибор и его доступные части нагреваются. Не прикасайтесь к нагревательным элементам внутри прибора. Детям младше 8 лет разрешается находиться вблизи устройства только под присмотром ответственного лица.

— Во избежание перегрева запрещается устанавливать прибор за декоративной дверцей. (Это не относится к приборам, изначально оснащенным декоративной дверцей).

— ⚠ ВНИМАНИЕ: когда прибор работает в комбинированном режиме, детям разрешается использовать печь только под наблюдением взрослых в связи с высокой температурой.

— Запрещается использовать жесткие абразивные чистящие средства или металлические скребки для очистки стекла дверцы печи, потому что они могут поцарапать поверхность, в результате чего стекло может разрушиться.

ПОЖАЛУЙСТА, ВНИМАТЕЛЬНО ИЗУЧИТЕ ДАННОЕ РУКОВОДСТВО И СОХРАНИТЕ НА БУДУЩЕЕ.

УСТАНОВКА ЗАЗЕМЛЕНИЯ

Для снижения риска травмирования пользователей подключение прибора к электросети должно быть заземлено.

⚠ ОПАСНО: риск поражения электрическим током. Прикосновение к некоторым внутренним компонентам может привести к серьезным травмам или смерти. Запрещается разбирать устройство.

⚠ ВНИМАНИЕ: риск поражения электрическим током.

Не подключайте прибор к электросети, пока он не будет надлежащим образом установлен и заземлен.

Данный прибор должен быть заземлен. В случае короткого замыкания заземление

ООО «Хомаер»

снижает опасность поражения током и обеспечивает путь отвода электрического тока.

Данный прибор оснащен кабелем с проводом заземления и контактом заземления в вилке. Вилку можно вставлять только в правильно установленную и заземленную розетку электросети.

Если указания по заземлению Вам понятны не полностью или у Вас имеются сомнения относительно заземления устройства, обратитесь к квалифицированному электрику или специалисту сервисного центра.

Если необходимо использовать удлинитель, используйте только удлинитель с 3 жилами.

— В комплект поставки входит короткий кабель питания, который позволит снизить риск запутаться или споткнуться о более длинный кабель.

— Если используется длинный кабель питания или удлинитель:

1) Электрические характеристики кабеля питания или удлинителя должны быть не ниже параметров прибора.

2) В качестве удлинителя допускается использовать только 3-жильный кабель с заземлением.

3) Длинный кабель необходимо разместить так, чтобы он не висел над столешницей или рабочей поверхностью, где его можно случайно зацепить или где его могут потянуть дети.

ООО «Хомаер»

ОЧИСТКА

Перед выполнением очистки отключите прибор от электросети.

— Очищайте рабочую камеру прибора при помощи слегка влажной тканевой салфетки после каждого использования.
— Аксессуары следует очищать обычным способом при помощи мыльной воды.
— Рамку дверцы, уплотнитель и окружающие их детали необходимо аккуратно очищать влажной тканевой салфеткой по мере загрязнения.
— Не используйте абразивные чистящие средства или острые металлические скребки для очистки стекла дверцы прибора, т.к. они могут поцарапать поверхность, в результате чего стекло может разбиться.
— Совет по очистке:
Для удобства очистки стенок рабочей камеры, с которыми могли соприкасаться пищевые продукты: положите в миску половинку лимона, налейте 300 мл (1/2 пинты) воды и нагревайте на мощности 100 % в течение 10 минут. Протрите рабочую камеру мягкой сухой тканевой салфеткой.

ПОСУДА

⚠ ВНИМАНИЕ

Риск травмирования пользователя

Выполнение сервисных или ремонтных работ со снятием крышки, обеспечивающей защиту от воздействия микроволновой энергии, опасно для всех, кроме квалифицированных специалистов. Материалы, которые разрешается и не разрешается использовать в микроволновой печи, представлены в таблицах далее. Посуду из некоторых неметаллических материалов также может быть опасно использовать в микроволновой печи.

В случае сомнений Вы можете провести описанный далее тест.

Тестирование посуды

— В емкость, подходящую для использования в микроволновой печи, положите испытываемую посуду и налейте 1 чашку (250 мл) холодной воды.
— Нагревайте 1 минуту на максимальной мощности.
— Осторожно прикоснитесь к посуде. Если пустая посуда горячая, не используйте ее в микроволновой печи.
— Не нагревайте посуду больше 1 минуты.

Материалы, подходящие для использования в микроволновой печи

Посуда / материал	Примечания
Сковороды	Соблюдайте инструкции производителя. Дно сковороды должно находиться на расстоянии не менее 5 мм (3/16 дюйма) над поворотной подставкой. При неправильном использовании поворотная подставка может сломаться
Обеденная посуда	Выбирайте подходящую для микроволн посуду. Соблюдайте инструкции производителя. Не используйте посуду с трещинами и сколами.
Стеклянные банки	Всегда снимайте крышку. Используйте для нагрева продуктов до слегка теплого состояния. Большинство стеклянных банок не термостойкие и могут треснуть
Стеклянная посуда	Используйте только термостойкую стеклянную посуду. Убедитесь в отсутствии металлической каемки. Не используйте посуду с трещинами и сколами.
Пакеты для приготовления в духовом шкафу	Соблюдайте инструкции производителя. Не закрывайте при помощи металлической стяжки. Делайте прорези для выхода пара.
Бумажные тарелки и стаканы	Используйте только для быстрого подогрева / приготовления. Не оставляйте прибор без присмотра во время приготовления.
Бумажные салфетки	Используйте, чтобы накрывать блюдо при подогреве и для впитывания жира. Используйте только для короткого по времени приготовления, не оставляйте прибор без присмотра.
Пергамент	Используйте, чтобы накрывать блюдо и предотвратить разбрызгивание или в качестве обертки при приготовлении на пару.
Пластик	Выбирайте подходящую для микроволн посуду. Соблюдайте инструкции производителя. На посуде должна иметься маркировка «Безопасно для использования в микроволновой печи». Некоторые пластиковые контейнеры могут начать плавиться при нагревании находящихся внутри продуктов. В «мешках для варки» и плотно закрытых пластиковых пакетах необходимо сделать разрезы или проколы или обеспечить вентиляцию согласно указаниям производителя.
Пищевая пленка	Выбирайте подходящую для режима микроволн пленку. Используйте, чтобы накрыть блюдо во время приготовления и сохранить в нем влагу. Следите, чтобы пленка не соприкасалась с блюдом.
Термощупы	Выбирайте только предназначенные для микроволн устройства (термощупы для приготовления мяса и карамели).
Вощеная бумага	Используйте, чтобы накрыть блюдо и предотвратить разбрызгивание и сохранить влагу.

Материалы, не подходящие для использования в микроволновой печи

Посуда / материал	Примечания
Алюминиевые поддоны	Может вызвать появление искр. Переложите блюдо в посуду, подходящую для использования в микроволновой печи.
Коробки из пищевого картона с металлической ручкой	Может вызвать появление искр. Переложите блюдо в посуду, подходящую для использования в микроволновой печи.
Металлическая посуда или посуда с металлической каемкой	Металл не позволяет микроволнам проникать в пищевые продукты. Металлические элементы могут вызвать появление искр.
Металлические стяжки	Могут вызвать появление искр и возгорание в рабочей камере прибора.
Бумажные пакеты	Могут вызвать возгорание в рабочей камере.
Пеноматериал	Под воздействием высокой температуры емкость из пеноматериала может расплавиться или загрязнить находящуюся в ней жидкость.
Дерево	Под воздействием микроволн дерево высыхает и в результате может треснуть или расколоться.

ООО «Хомаер»

1 УСТАНОВКА ПРИБОРА

КОМПОНЕНТЫ И АКСЕССУАРЫ

Извлеките прибор и все принадлежности из упаковки и из рабочей камеры прибора. Микроволновая печь поставляется в комплекте со следующими аксессуарами:

Стеклянная вращающаяся подставка	1
Кольцевой узел вращающейся подставки	1
Руководство пользователя	1

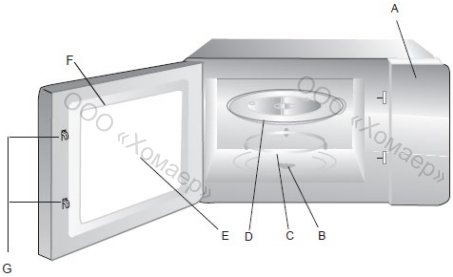

A. Панель управления
B. Вал вращающейся подставки
C. Кольцевой узел вращающейся подставки
D. Стеклянная подставка
E. Смотровое окно
F. Узел дверцы
G. Защитная система блокировки

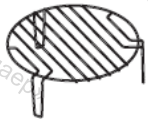

Решетка для гриля (не подходит для использования в режиме микроволн; устанавливается на стеклянную подставку)

УСТАНОВКА ВРАЩАЮЩЕЙСЯ ПОДСТАВКИ

a) Не устанавливайте стеклянную подставку в перевернутом положении. Стеклянная подставка не должна быть зафиксирована.
b) Стеклянный поддон и кольцевой узел поворотного стола всегда должны использоваться при готовке.
c) В процессе приготовления продукты питания и емкости с продуктами должны располагаться на стеклянной подставке.
d) В случае появления трещин на стеклянной подставке или неисправности кольцевого узла обратитесь в сервисный центр.

2 УСТАНОВКА И ПОДКЛЮЧЕНИЕ

1. Данный прибор предназначен исключительно для домашнего использования.
2. Эта микроволновая печь предназначена для встраивания. Она не подходит для установки на столешнице или в кухонном шкафу.
3. Устанавливайте прибор в соответствии с инструкцией.
4. Прибор можно установить в настенный шкаф шириной 60 см.
5. Прибор оснащен кабелем питания с вилкой. Его следует подключать только к надлежащим образом установленной заземленной розетке.
6. Напряжение сети должно соответствовать напряжению, указанному на заводской табличке прибора.
7. Устанавливать розетку и заменять соединительный кабель должен только квалифицированный электрик. Если после установки вилка становится недоступной, на линии питания прибора необходимо установить всеполюсный выключатель с расстоянием между контактами не менее 3 мм.
8. Запрещается использовать адаптеры, многоместные розетки и удлинители. Перегрузка может привести к возгоранию.

В процессе работы доступные поверхности прибора могу нагреваться.

ООО «Хомаер»

3 ИНСТРУКЦИИ ПО УСТАНОВКЕ

Перед началом установки внимательно изучите руководство пользователя.

Обратите внимание

Подключение к электросети

Прибор оснащен кабелем питания с вилкой. Его следует подключать только к надлежащим образом установленной заземленной розетке. Устанавливать розетку и заменять соединительный кабель должен только квалифицированный электрик в соответствии с действующими нормами.

Если после установки вилка становится недоступной, на линии питания прибора необходимо установить всеполюсный выключатель с расстоянием между контактами не менее 3 мм.

Если прибор не оснащен кабелем питания с вилкой или иным устройством отключения от электросети, у которого расстояние между контактами на каждом полюсе соответствует условиям категории перенапряжения III при полной изоляции, то согласно правилам и нормам по установке в стационарную проводку необходимо установить изолирующее устройство.

Если прибор не оснащен кабелем питания с вилкой или иным устройством отключения, то изоляцию стационарной проводки необходимо защитить, например, при помощи изоляционного покрытия с подходящей термостойкостью.

На линии подключения прибора должен быть установлен всеполюсный выключатель с расстоянием между контактами не менее 3 мм.

Прибор не предназначен для установки в кухонный шкаф или под столешницу.

При встраивании прибора в кухонный шкаф позади микроволновой печи необходимо убрать заднюю стенку шкафа.

Между стеной и кухонным шкафом, расположенным выше прибора, необходимо предусмотреть зазор.

Размеры всех зазоров указаны на схемах.

Минимальная высота установки прибора: 85 см.

Вентиляционные отверстия и воздухозаборники не должны быть перекрыты.

ПРИМЕЧАНИЕ: не пережимайте и не сгибайте кабель питания.

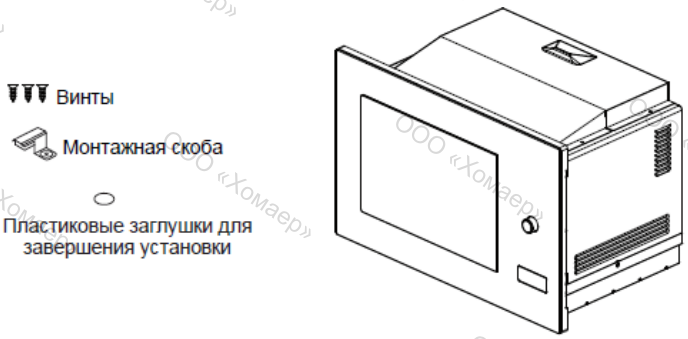

А. Мебель для встраивания

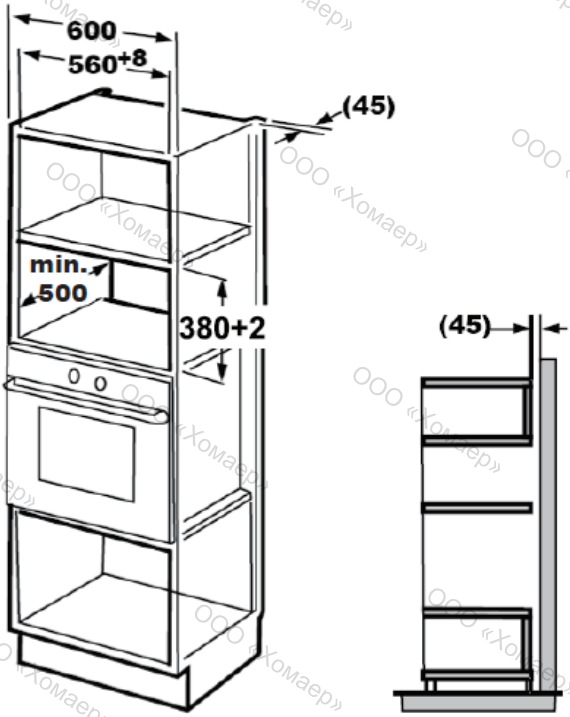

ООО «Хомаер»

B. Подготовьте шкаф

1. Прочтите инструкции на «Шаблоне по разметке нижнего шкафа» и разместите шаблон на дне шкафа.

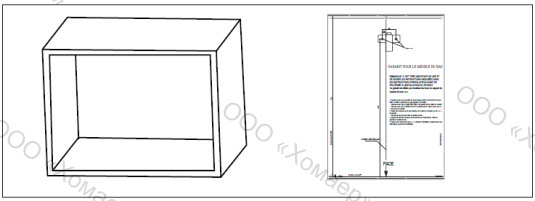

ШАБЛОН ДЛЯ РАЗМЕТКИ ДНА ШКАФА

ПРИМЕЧАНИЕ: ПРЕЖДЕ ЧЕМ УСТАНАВЛИВАТЬ ПРИБОР, ВНИМАТЕЛЬНО ПРОЧИТАЙТЕ ИНСТРУКЦИЮ ПО УСТАНОВКЕ И СТРОГО СОБЛЮДАЙТЕ ВСЕ УКАЗАНИЯ.

Данный шаблон необходим, чтобы определить положение отверстий «а» для установки монтажной скобы.

1. Убедитесь, что дно шкафа – гладкое, плоское и подходящего размера. Приклейте шаблон на дно полки, на которую будет установлен прибор.
- Убедитесь, что ЦЕНТРАЛЬНАЯ ЛИНИЯ шаблона проходит по центру шкафа.
- Убедитесь, что ПЕРЕДНИЙ КРАЙ шаблона расположен вровень с передним краем шкафа.
2. Нанесите на дно шкафа положение отверстий «а», ориентируясь на шаблон.
- Просверливать отверстия не требуется.
3. Нанеся разметку в соответствии с указаниями выше, снимите шаблон.
4. После нанесения положений отверстий «а» продолжайте установку в соответствии с инструкциями по установке.

2. Перенесите на дно шкафа отметки «а» с шаблона.

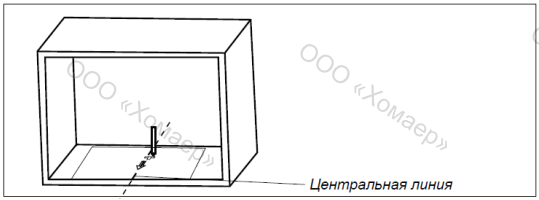

3. Снимите с дна шкафа шаблон и при помощи винтов установите монтажную скобу.

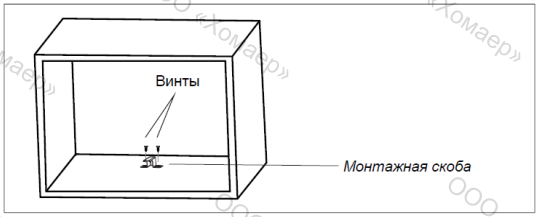

C. Установите микроволновую печь

4. Установите микроволновую печь в шкаф.

- Убедитесь, что задняя часть прибора зафиксирована монтажной скобой.
- Проверьте, чтобы кабель питания не был пережат или согнут.

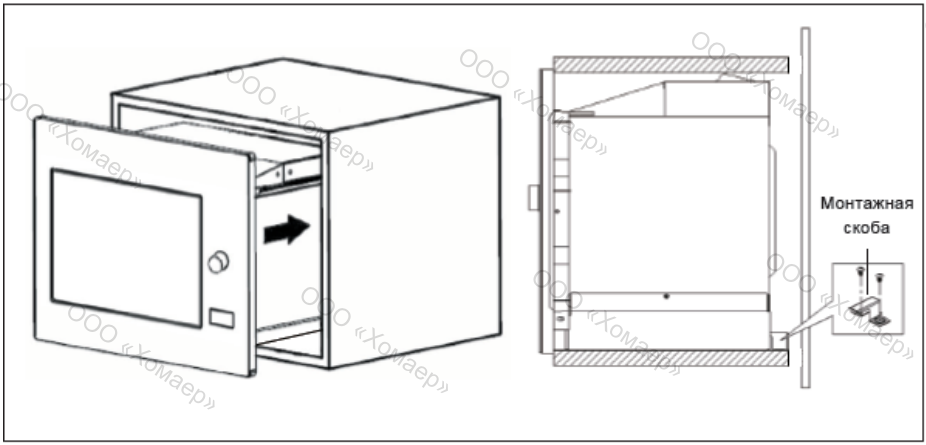

5. Откройте дверцу прибора, при помощи винтов прикрутите прибор к стенкам шкафа через монтажные отверстия, предусмотренные для этой цели. Затем закройте заглушками монтажные отверстия.

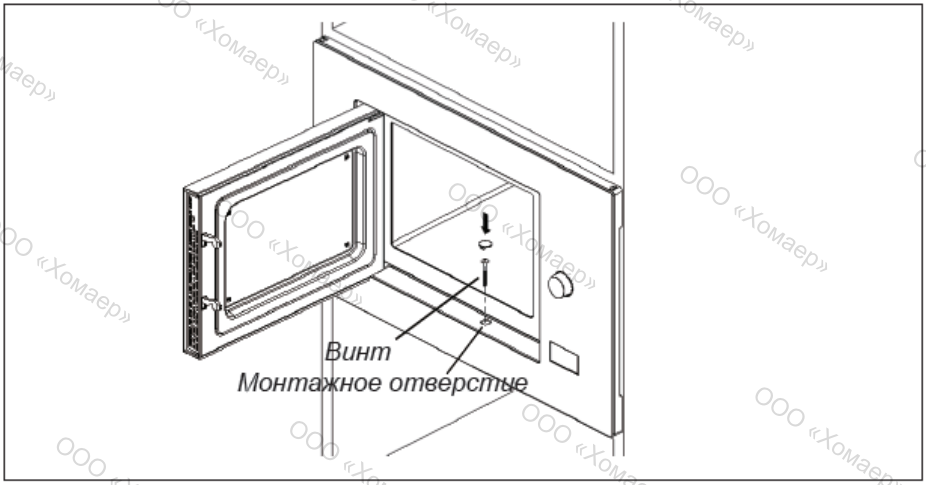

4 ИНСТРУКЦИИ ПО ЭКСПЛУАТАЦИИ

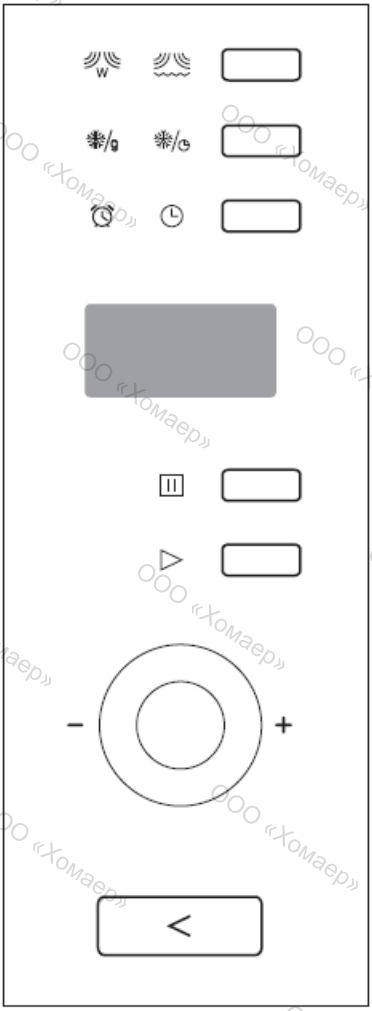

	Микроволны/ Гриль/ Комбинированный режим
	Разморозка по весу / по времени
	Часы / Таймер
	Стоп / Отмена
	Старт / +30 сек

ООО «Хомаер»

В этой микроволновой печи используется современная электронная система управления, которая позволит настроить параметры приготовления в соответствии с Вашими запросами.

1. УСТАНОВКА ЧАСОВ

При подключении микроволновой печи к электросети на дисплее отображаются цифры 0:00, раздастся однократный звуковой сигнал.

1) Дважды нажмите на кнопку «Часы/Таймер», начнет мигать показатель часов;
2) Поверните для установки значения часов, диапазон ввода - от 0 до 23.
3) Нажмите кнопку «Часы/Таймер», начнет мигать показатель минут.
4) Поверните для установки значения минут, диапазон ввода – от 0 до 59.
5) Еще раз нажмите кнопку «Часы/Таймер» для завершения настройки часов. Когда замигает символ «:», это значит, что настройка часов завершена.

ПРИМЕЧАНИЕ:

- Если не установить текущее время, то часы после включения прибора работать не будут.
- Если в процессе установки времени нажать «Стоп / отмена», то прибор автоматически вернется в предыдущее состояние.

2. ПРИГОТОВЛЕНИЕ В РЕЖИМЕ МИКРОВОЛН

1) Однократно нажмите на кнопку «Микроволны/Гриль/Комбинированный режим», на дисплее появится надпись «P100».
2) Еще раз нажмите на кнопку «Микроволны/Гриль/Комбинированный режим» или поверните , чтобы выбрать мощность микроволн от 100% до 10%. На дисплее будут поочередно отображаться значения мощности «P100», «P80», «P50», «P30» и «P10».
3) Нажмите на кнопку «Старт/+30с» для подтверждения настройки.
4) Поверните для настройки длительности приготовления в диапазоне от 0:05 до 95:00.
5) Нажмите на кнопку «Старт/+30с», чтобы начать процесс приготовления.

ПРИМЕЧАНИЕ:

Шаги для настройки для различных отрезков времени:

0 – 1 мин	: 5 секунд
1 – 5 мин	: 10 секунд
5 – 10 мин	: 30 секунд
10 – 30 мин	: 1 минута
30 – 95 мин	: 5 минут

Таблица значений мощности микроволн

Мощность микроволн	Обозначение
100%	P100
80%	P80
50%	P50
30	P30
10	P10

3. ГРИЛЬ ИЛИ КОМБИНИРОВАННЫЙ РЕЖИМ

1) Однократно нажмите на кнопку «Микроволны/Гриль/Комбинированный режим», на дисплее появится надпись «P100».

2) Нажмите на кнопку «Микроволны/Гриль/Комбинированный режим» еще несколько раз или поверните, чтобы выбрать необходимую мощность, и на дисплее отобразится «G», «C-1» или «C-2».

3) Нажмите на кнопку «Старт/+30с» для подтверждения настройки и поверните, чтобы установить длительность приготовления в диапазоне от 0:05 до 95:00.

4) Еще раз нажмите на кнопку «Старт/+30с», чтобы запустить процесс приготовления.

Пример: если Вы хотите использовать 55% мощности микроволн и 45% мощности гриля (режим C-1), при этом длительность приготовления должна составлять 10 минут, то Вам необходимо настроить прибор следующим образом:

1) Однократно нажмите на кнопку «Микроволны/Гриль/Комбинированный режим», на дисплее появится надпись «P100».

2) Продолжайте нажимать на кнопку «Микроволны/Гриль/Комбинированный режим», пока на дисплее не появится «C-1».

3) Нажмите на кнопку «Старт/+30с» для подтверждения настройки.

4) Для настройки длительности приготовления поворачивайте, пока на дисплее не загорится «10:00».

5) Нажмите на кнопку «Старт/+30с», чтобы запустить процесс приготовления.

ПРИМЕЧАНИЕ: когда пройдет половина времени приготовления на гриле, дважды прозвучит звуковой сигнал; это нормально.

Для более высокого качества приготовления переверните продукт, закройте дверцу и нажмите на кнопку «Старт/+30с/», чтобы продолжить приготовление. Если никаких операций не будет выполнено, прибор продолжит работу.

Комбинированные режимы приготовления

Программа	Индикатор	Мощность микроволн	Мощность гриля
Гриль	G	0%	100%
Комбинированный 1	C-1	55%	45%
Комбинированный 2	C-2	36%	64%

4. РАЗМОРАЖИВАНИЕ ПО ВЕСУ

1) Нажмите на кнопку «Размораживание по весу / времени», на дисплее отобразится «dEF1».

2) Поверните , чтобы установить вес блюда в диапазоне от 100 г до 2000 г.

3) Нажмите на кнопку «Старт/+30с», чтобы запустить процесс размораживания.

5. РАЗМОРАЖИВАНИЕ ПО ВРЕМЕНИ

1) Нажмите на кнопку «Размораживание по весу / времени», на дисплее отобразится «dEF2».

2) Поверните , чтобы установить длительность размораживания. Максимальная длительность составляет 95 минут.

3) Нажмите на кнопку «Старт/+30с», чтобы запустить процесс размораживания.

ПРИМЕЧАНИЕ: мощность процесса размораживания – P30; изменению данный показатель не подлежит.

6. ПРИГОТОВЛЕНИЕ В НЕСКОЛЬКО ЭТАПОВ

Можно задать не более 2 этапов приготовления. Если один из этапов — размораживание, то он автоматически устанавливается первым. После завершения каждого этапа раздается однократный звуковой сигнал, и начинается следующий этап.

Пример: Вы хотите размораживать продукт в течение 5 минут, а затем готовить его в режиме микроволн на мощности 80% в течение 7 минут.

Выполните следующие действия:

1) Нажмите на кнопку «Размораживание по весу / времени», на дисплее отобразится «dEF2».

2) Поверните , чтобы установить длительность размораживания на 5 минут.

3) Однократно нажмите на кнопку «Микроволны/Гриль/Комбинированный режим», на дисплее отобразится «P100».

4) Для настройки мощности микроволн поворачивайте , пока на дисплее не отобразится «P80».

5) Нажмите на кнопку «Старт/+30с», чтобы подтвердить настройку, на дисплее загорится «P80».

6) Поверните , чтобы установить длительность приготовления на 7 минут.

7) Нажмите на кнопку «Старт/+30с», чтобы запустить процесс приготовления блюда.

7. ТАЙМЕР

1) Один раз нажмите на кнопку «Часы/Таймер», на дисплее загорится «00:00».

2) Поверните , чтобы ввести необходимое время (максимальное время приготовления составляет 95 минут).

3) Нажмите на кнопку «Старт/+30с», чтобы подтвердить настройку, индикатор таймера начнет мигать.

4) Когда заданное время истечет, индикатор таймера погаснет. Сигнал прозвучит 5 раз.

Если на приборе настроены часы (в 24-часовом формате), то на дисплее отобразится текущее время.

ПРИМЕЧАНИЕ: время на таймере отличается от 24-часового формата. Таймер предназначен только для обратно отсчета определенного отрезка времени.

8. АВТОМАТИЧЕСКИЕ ПРОГРАММЫ

1) В режиме ожидания поверните вправо, чтобы выбрать необходимый режим, на дисплее отобразятся пункты от «A-1» до «A-8».

2) Нажмите на кнопку «Старт/+30с», чтобы подтвердить выбор необходимого пункта.

ООО «Хомаер»

3) Поверните , чтобы выбрать вес блюда.

4) Нажмите на кнопку «Старт/+30с», чтобы запустить процесс приготовления.

5) Когда процесс приготовления завершится, 5 раз прозвучит сигнал. На дисплее загорится «00:00». Если на приборе настроены часы, то на дисплее отобразится текущее время.

Таблица автоматических программ

Пункт меню	Вес	Индикатор
А-1 Пицца	200 г	200
	400 г	400
А-2 Мясо	250 г	250
	250 г	350
	450 г	450
А-3 Овощи	200 г	200
	300 г	300
	400 г	400
А-4 Паста	50 г (на 450 г холодной воды)	50
	100 г (на 800 г холодной воды)	100
А-5 Картофель	200 г	200
	400 г	400
	600 г	600
А-6 Рыба	250 г	250
	350 г	350
	450 г	450
А-7 Напитки	1 чашка (120 мл)	120
	2 чашки (240 мл)	240
	3 чашки (360 мл)	360
А-8 Попкорн	50 г	50
	100 г	100

ООО «Хомаер»

9. БЫСТРОЕ ПРИГОТОВЛЕНИЕ

1) В режиме ожидания нажмите кнопку «Старт/+30с», чтобы запустить приготовление на мощности 100 % длительностью 30 секунд. Каждое последующее нажатие этой кнопки увеличивает длительность приготовления на 30 секунд.

Максимальное время приготовления составляет 95 минут.

2) В процессе приготовления в режиме микроволн, гриля, в комбинированном режиме или разморозки при каждом нажатии на кнопку «Старт/+30с» увеличивается длительность процесса.

3) В режиме ожидания поверните влево, чтобы задать длительность приготовления в режиме микроволн с мощностью 100%. Установив необходимую длительность, нажмите на кнопку «Старт/+30с», чтобы запустить процесс приготовления.

ПРИМЕЧАНИЕ: при использовании автоматических программ приготовления и функции «Разморозка по весу» изменение длительности процесса нажатием кнопки «Старт/+30с» недоступно.

10. ФУНКЦИЯ БЛОКИРОВКИ ОТ ДЕТЕЙ

1) Блокировка: в режиме ожидания нажмите и удерживайте в течение 3 секунд кнопку «Стоп/Отмена»; звуковой сигнал подтвердит, что блокировка от детей установлена. Если на приборе настроены часы, то на дисплее отобразится текущее время, в противном случае – символы «0:00».

2) Снятие блокировки: в режиме активной блокировки нажмите и удерживайте в течение 3 секунд кнопку «Стоп/Отмена»; длительный звуковой сигнал подтвердит, что блокировка снята.

11. ФУНКЦИЯ ЗАПРОСА

1) В процессе приготовления в режиме микроволн, гриля и в комбинированных режимах нажмите на кнопку «Микроволны/Гриль/Комбинированный режим». На 3 секунды на дисплей будет выведен показатель текущей мощности.

2) В процессе приготовления нажмите на кнопку «Часы/Таймер», чтобы посмотреть текущее время. Оно будет оставаться на дисплее в течение 3 секунд.

12. ТЕХНИЧЕСКИЕ ХАРАКТЕРИСТИКИ

1) Если в процесс приготовления дверца прибора открывалась, то для возобновления приготовления после закрытия дверцы нажмите на кнопку «Старт/+30с».

2) Если после установки режима приготовления не нажать на кнопку «Старт/+30с» в течение 1 минуты, то на дисплее будет отобразится текущее время, а программа будет отменена.

3) При каждом результативном нажатии на кнопку звучит сигнал; если нажатие на кнопку оказалось недостаточным, то сигнал не прозвучит.

4) По завершении процесса приготовления звуковой сигнал раздается 5 раз. Нажмите на любую кнопку, чтобы отключить сигнал. Если нажать на кнопку «Стоп/Отмена, прибор перейдет в энергосберегающий режим.

13. ОТКРЫТИЕ ДВЕРЦЫ

В любом режиме (кроме режима блокировки от детей) нажмите на кнопку <, и дверца прибора автоматически откроется. Если кнопка не работает, откройте дверцу при помощи присоски (см. рисунки далее).

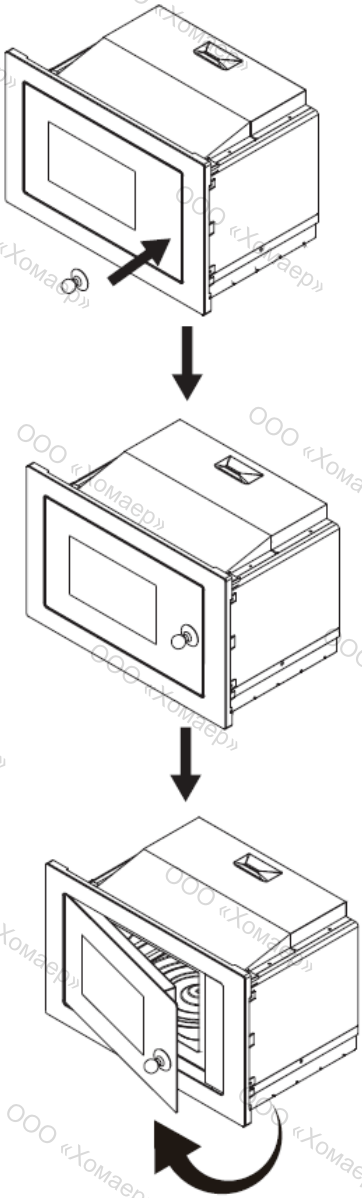

ООО «Хомаер»

5 УСТРАНЕНИЕ НЕИСПРАВНОСТЕЙ

	НОРМАЛЬНАЯ РАБОТА
Микроволновая печь создает помехи для приема телевизионного сигнала	Во время работы микроволновой печи возможны помехи при приеме радио- и телевизионных сигналов. Эти помехи аналогичны вызываемым небольшими бытовыми электроприборами, такими как миксеры, пылесосы и электрические вентиляторы. Это нормальное явление.
Тусклая подсветка в рабочей камере	При приготовлении в режиме микроволн на низкой мощности подсветка может стать менее яркой. Это нормальное явление.
Пар скапливается на дверце, горячий воздух выходит через вентиляционные отверстия	В процессе приготовления от блюда может исходить пар. Большая часть будет выходить через вентиляционные отверстия. Однако некоторая часть может скапливаться на холодных поверхностях, таких как дверца печи. Это нормальное явление.
Прибор случайно запустился без блюда внутри.	Запускать прибор без блюда внутри запрещается. Это очень опасно.

НЕИСПРАВНОСТЬ	ВОЗМОЖНАЯ ПРИЧИНА	УСТРАНЕНИЕ
Прибор не запускается.	(1) Неверно подключен кабель питания	Отключите кабель питания. Подождите 10 секунд и снова подключите его.
	(2) Перегорел предохранитель или сработал автоматический выключатель.	Замените предохранитель или установите выключатель в исходное положение (ремонт выполняется квалифицированным специалистом сервисного центра)
	(3) Неисправность розетки	Протестируйте розетку с другими электрическими приборами
Микроволновая печь не греет	(4) Неплотно закрыта дверца	Плотно закройте дверцу прибора.

Согласно директиве ЕС об отходах электрического и электронного оборудования (WEEE) старые приборы необходимо собирать и перерабатывать отдельно. Если в будущем Вам потребуется утилизировать данный прибор, пожалуйста, не выбрасывайте его с бытовыми отходами. Сдайте его в пункт сбора отходов электрического и электронного оборудования (если такой имеется).

ПРИМЕЧАНИЕ

- В целях постоянного совершенствования наших продуктов мы оставляем за собой право вносить изменения в их технические, функциональные или эстетические характеристики с учетом уровня технического прогресса.
- Запишите в поле ниже всю справочную информацию по Вашему прибору, чтобы в будущем ее можно было легко найти.

Сервисная служба De Dietrich

По вопросам сервисного обслуживания просьба обращаться в Единый контактный центр сервисной службы:

- по телефону 8 (800) 707-85-70;

- по электронной почте

service.msk@home-holding.ru**;**

- через мессенджеры

+7 (968) 598-20-64 (сообщения).

Любые работы по техническому обслуживанию прибора должен выполнять:

- представитель компании, продавшей Вам прибор,

- или иной квалифицированный специалист, который уполномочен работать с приборами данной марки.

При звонке в сервисный центр будьте готовы предоставить всю необходимую информацию по прибору (модель, тип и серийный номер). Эти сведения Вы найдете на заводской табличке, прикрепленной к прибору.

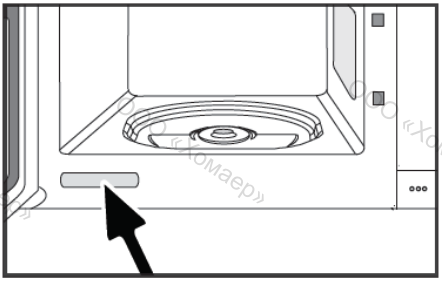

B: коммерческий номер

C: номер обслуживания

H: серийный номер

ООО «Хомаер»

ООО «Хомаер»